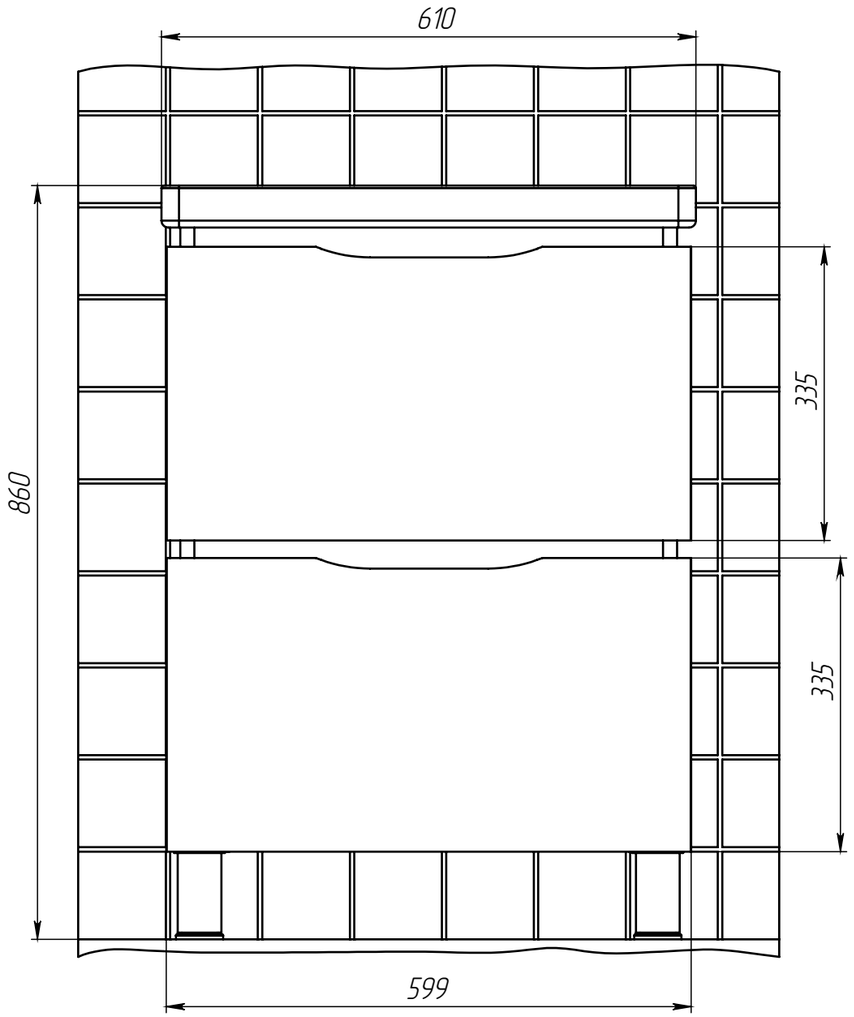
610
860
335
335
599

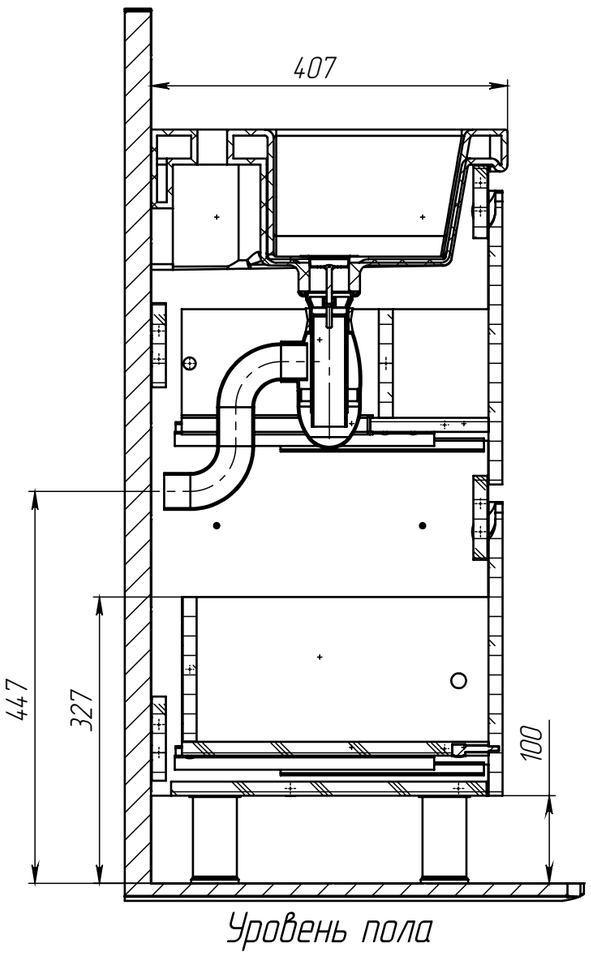
407
447
327
100
Уровень пола

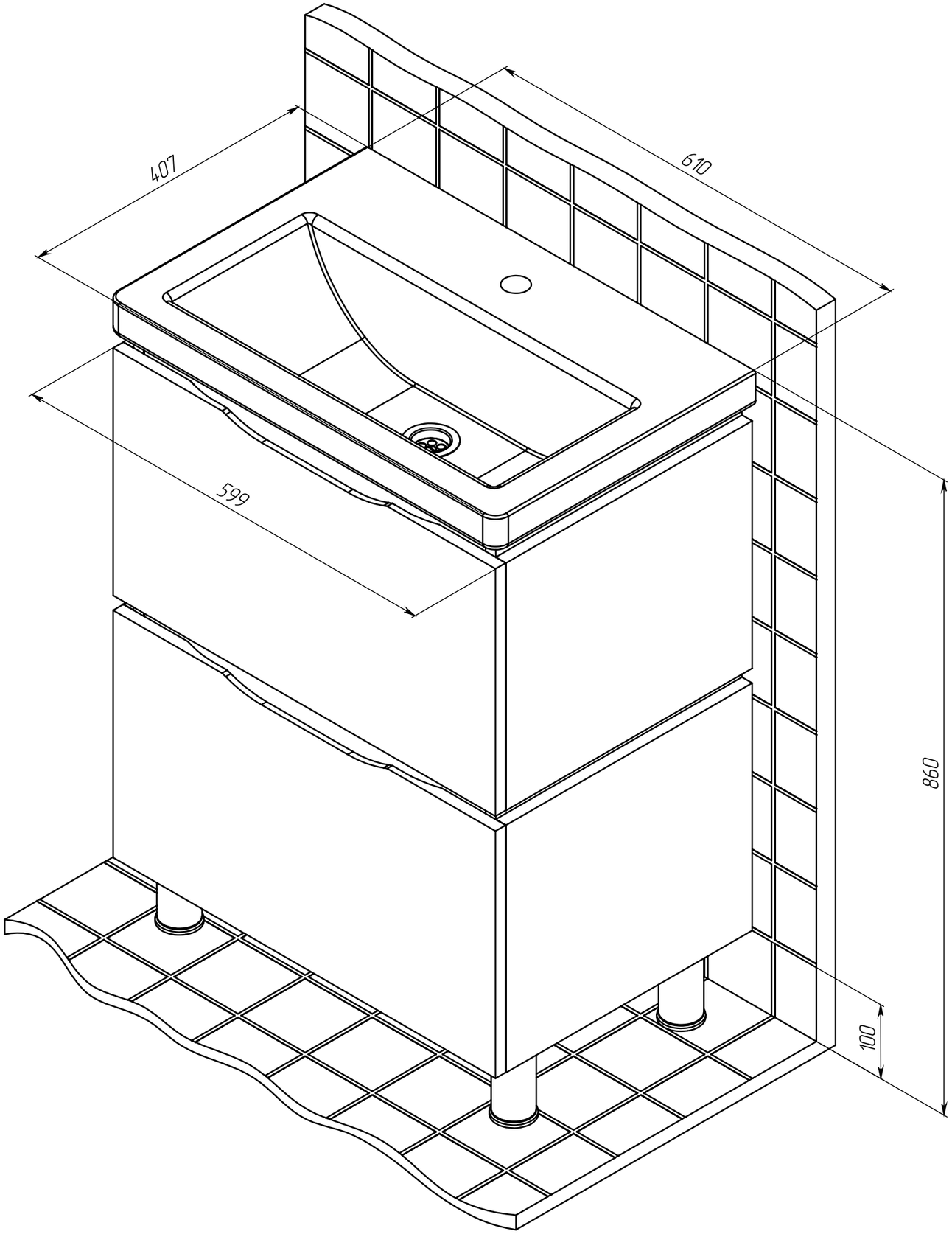
407
610
599
860
100

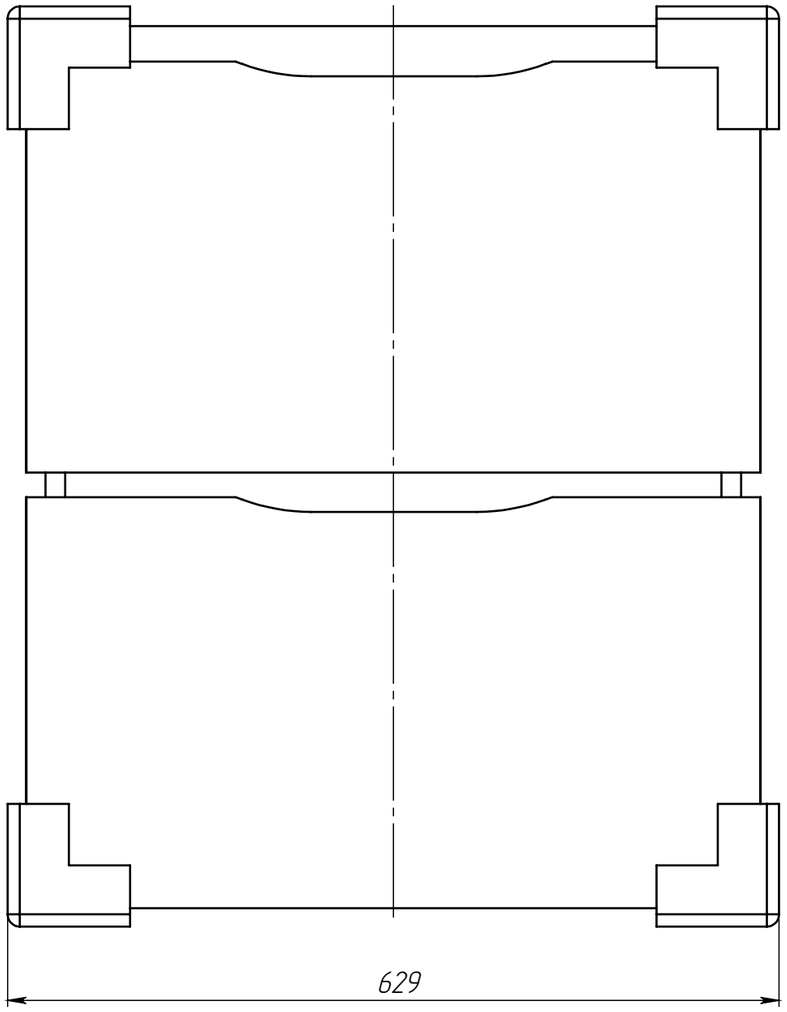

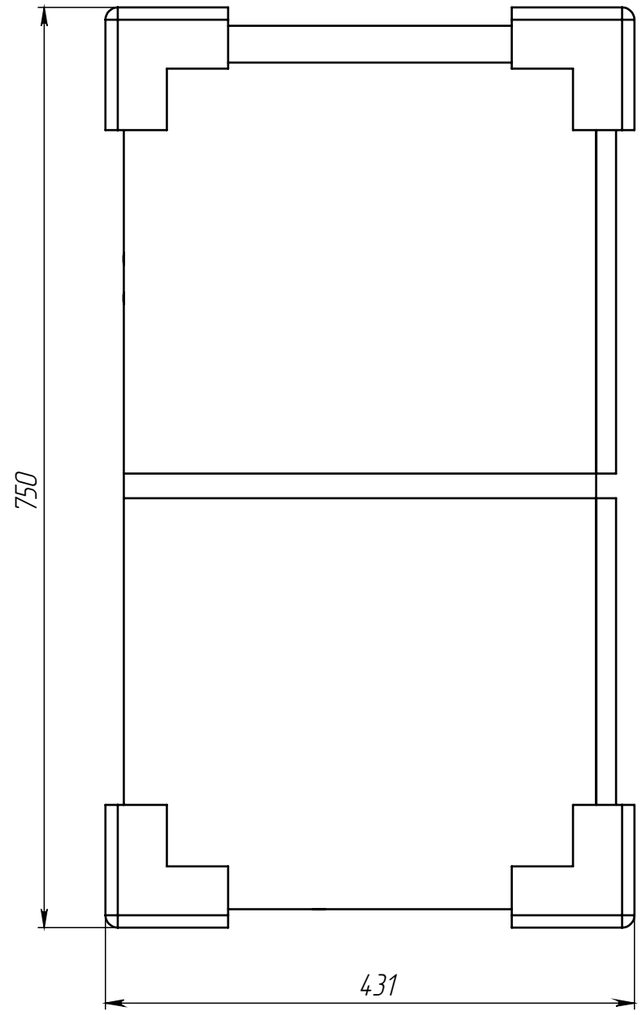

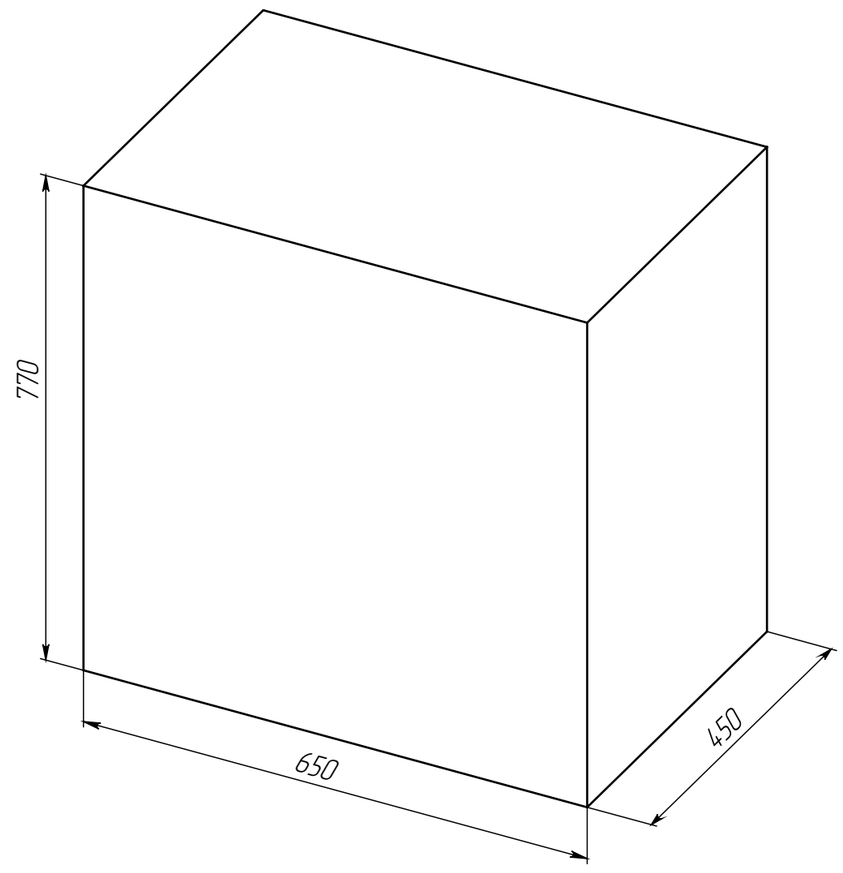

Габариты в упакованном виде